ՏԱՆԻՔԻ ՊԱՏՈՒՀԱՆԻ ՀԱՏՈՒՅԹ

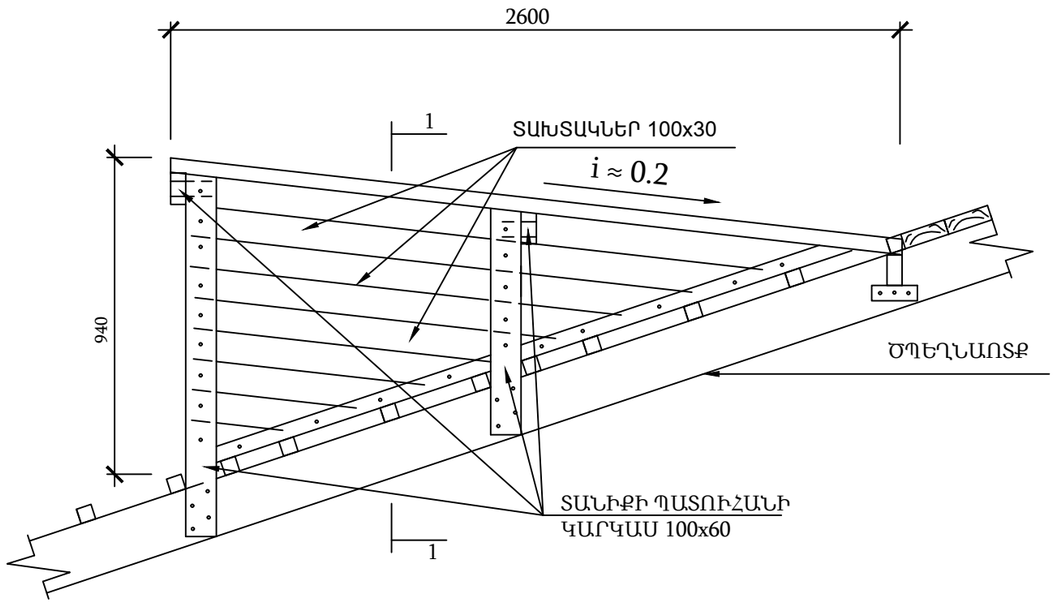

1 - 1

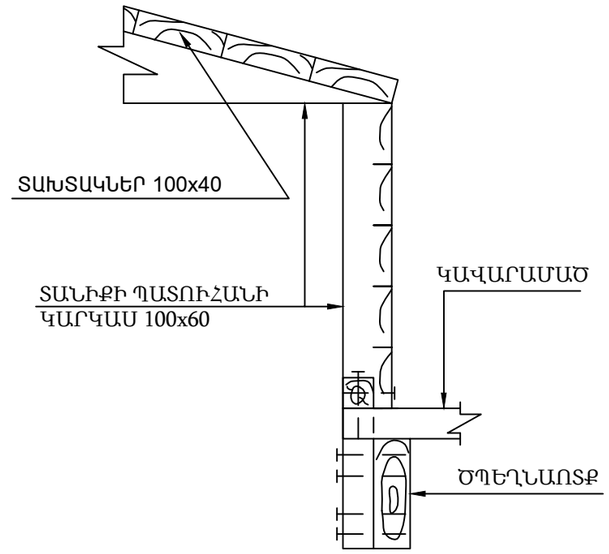

ՏԱՆԻՔԻ ՊԱՏՈՒՀԱՆԻ ՏԵՍՔԸ ԴԻՄԱՑԻՑ

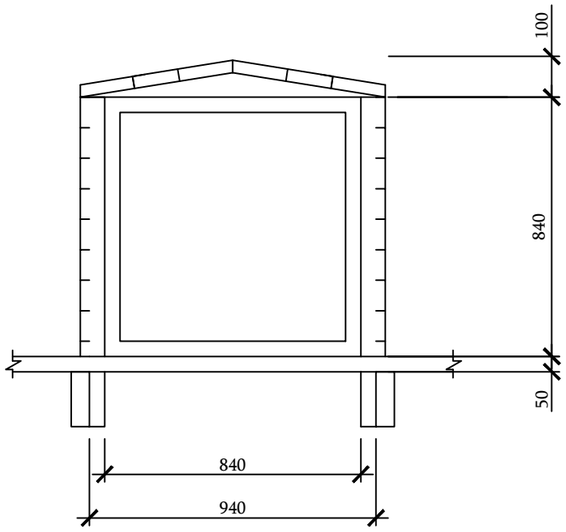

ԾԱՆՈԹՈՒԹՅՈՒՆ

1. ԲՈԼՈՐ ՉԱՓԵՐԸ ՏՐՎԱԾ ԵՆ ՄՄ-ՈՎ ։
2. ՓԱՅՏԵ ԷԼԷՄԵՆՏՆԵՐԻ ՀԱՏՈՒՅԹՆԵՐԸ, ՄԵԽԵՐԻ ՉԱՓԸ, ՔԱՆԱԿԸ , ՃՇՏՎՈՒՄ Է ՆԱԽԱԳԾՈՂԻ ԿՈՂՄԻՑ ։
3. ՓԱՅՏԱՆՅՈՒԹԸ ՊԱՏԵԼ ՀԱԿԱՆԵԽԻՉ ԵՎ ՀԱԿԱՀՐԴԵՀԱՅԻՆ ԼՈՒԾՈՒՅԹՈՎ ։

	Երևան քաղաքի Նոր Նորք վարչական շրջանի Բակունցի 2 նրբ. հ.13/2 բազմաբնակարան շենքի տանիքի հիմնանորոգում			ՊԱՏՎԵՐ № «ԵՔ-ՊԸԱՇՁԲ-13/65-1»		
			Ճարտարապետաշինարարական	Փուլ	Թերթ	Թերթեր
ՏՆՕՐԵՆ	Լ. ԳՐԻԳՈՐՅԱՆ			ԱՆ	ՃՇ-8	8
ՆԱԽԱԳԾԵՑ	Դ. ՀԱԿՈԲՅԱՆ		Տանիքի պատուհանների հատույթ	«Թ.Ա.Հ.Գ.Գրիգ» ՍՊԸ		